GIANT®

GIANT®

neos

DIGITAL WIRELESS COMPUTER
USER'S MANUAL

- Polish -

Content

1 Wprowadzenie

3 Moduł

Części

5 Instalacja

7 Ogólne informacje o działaniu

Wyświetlacz

13 Kompatybilność czujnika

Parowanie

15 Szukanie

Zerowanie licznika

Zerowanie danych trasy

17 Przechodzenie do trybu ustawień

19 Ustawienie zegara

Ustawienie licznika dystansu całkowitego

21 Set Wheel Size

23 Ustawienie wstecznego odliczania odległości

Ustawienie limitu rytmu pracy serca

25 Ustawienie danych użytkownika

Ustawienie jednostki

27 Ustawienie inteligentnego podświetlenia

29 Funkcje i podfunkcje

31 Zegar

Data

Czas jazdyODO

33 Odometr

Wsteczne odliczanie odległości

35 Kadencja

Rytm pracy serca

Kalorie

37 Prędkość średnia

Prędkość maksymalna

Rower 1/Rower 2

39 Rozwiązywanie problemów

41 Specyfikacje techniczne

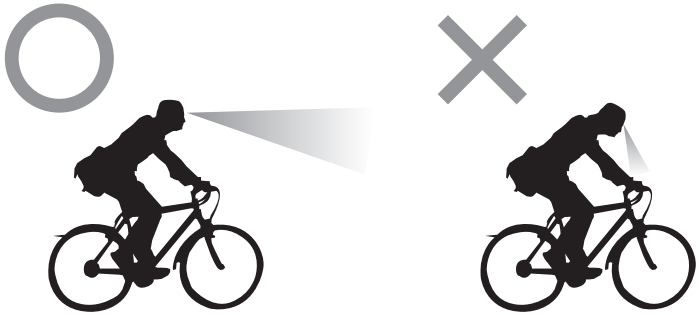

Wprowadzenie

Dziękujemy za zakupienie licznika Giant Neos, wielofunkcyjnego cyfrowego licznika ANT+. Jest on zgodny ze wszystkimi sportowymi urządzeniami transmisji ANT+, włącznie z czujnikiem Giant RideSense, zintegrowanym z wybranymi rowerami Giant.

Dla własnego bezpieczeństwa nie należy patrzeć na ekran licznika podczas jazdy, może to spowodować niebezpieczną sytuację podczas jazdy.

Poprzez cyfrową, sportową transmisję ANT+, można uzyskać informację z cyfrowego czujnika prędkości/kadencji i z pasa pomiaru rytmu serca. Przed rozpoczęciem jazdy należy sprawdzić sparowanie tych czujników.

W przypadku jakichkolwiek pytań dotyczących tego produktu należy odwiedzić naszą stronę sieci web, pod adresem www.giant-bicycle.com lub skontaktować się z lokalnym dostawcą. Ciesz się jazdą!

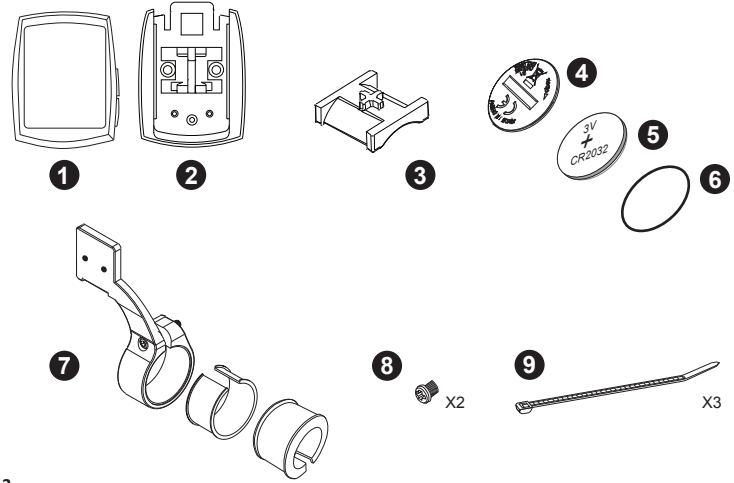

Moduł i części

Opakowanie z licznikiem Neos zawiera 1 moduł i 8 części.

1. Moduł licznika
2. Podstawka montażowa
3. Gumowa podkładka
4. Zaślepka baterii
5. Bateria CR2032
6. Uszczelka
7. Wysięgnik montażowy + 2 x podkładka zaciskowa C (do kierownicy ø31,8 i 25,4mm)
8. 2 x śruba do wysięgnika montażowego
9. Paski montażowe x3

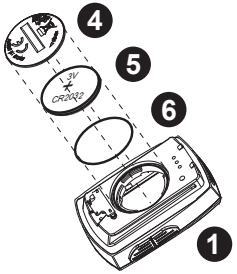

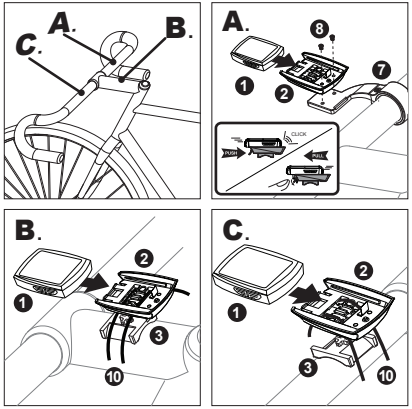

Instalacja

Zainstaluj baterię i użyj monety do otwarcia i zamknięcia zaślepki baterii.
Licznik można zamontować w 3 różnych pozycjach: (A) Wysięgnik montażowy (B) Wspornik kierownicy (C) Kierownica.

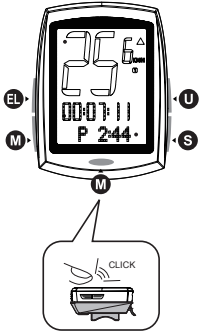

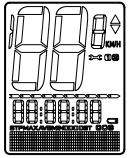

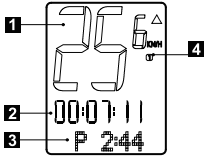

OGÓLNE INFORMACJE O DZIAŁANIU I WYŚWIETLACZU

Na liczniku znajdują się 4 główne przyciski.
Przycisk **EL**: Ręczny przycisk do podświetlenia
Przycisk **M**: Operowanie funkcjami Mode (Funkcje), można go także naciskać w dolnej części urządzenia, podczas jego montażu.
Przycisk **S**: Operowanie funkcjami Sub Mode (Podfukcje) na ekranie Mode (Funkcje).
Przycisk **U**: Operowanie funkcjami Upper Mode (Tryb wyższy).

1. Bieżąca prędkość

Wyświetlanie bieżącej prędkości w km/h lub w m/h.

2. Tryb wyższy

Naciśnij przycisk U, aby wyświetlić:
Czas jazdy/Przebyta odległość/Aktualna kadencja (po wykonaniu parowania)/Aktualny rytm pracy serca (po wykonaniu parowania)/Aktualna wysokość/Aktualna moc (po wykonaniu parowania)

3. Tryb

Naciśnij przycisk M, aby wyświetlić:
Zegar/Czas jazdy/Stoper/Przebyta odległość/Aktualna kadencja (po wykonaniu parowania)/Aktualny rytm pracy serca (po wykonaniu parowania)

4. Rower 1/Rower 2

Wskazanie danych wyświetlania dla Rower 1 lub Rower 2

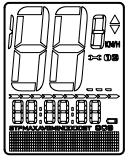

All Segments

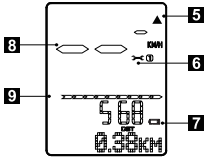

5. Wskaźnik tempa

Wskaźnik tempa porównuje aktualną prędkość z prędkością średnią. Jeśli aktualna prędkość jest wyższa lub równa prędkości średniej, wyświetlona zostanie strzałka w górę; jeśli aktualna prędkość jest niższa od prędkości średniej, pojawi się strzałka w dół.

6. Przypomnienie o czasie przeglądu serwisowego

W dowolnym trybie, po przebyciu odległości > 500km, pojawi się przypomnienie dla użytkownika o konieczności wykonania konserwacji roweru. Wskaźnik ten jest niezależny od odległości trasy i licznika przebytej drogi. Wyłącz ikonę naciskając przez 2 sekundy przycisk M lub ikona wyłączy się automatycznie po 50 km.

7. Wskaźnik rozładowanej baterii

W dowolnym trybie, po spadku napięcia baterii < 2,7V, wyświetlony zostanie symbol rozładowanej baterii.

8. Uśpienie czujnika

Jeśli przez ponad 20 minut nie zostanie wykryty sygnał magnesu prędkości, wskazanie aktualnej prędkości będzie pokazywało kreski. Jeśli przez ponad 20 minut nie zostanie wykryty sygnał magnesu kadencji, wskazanie aktualnej kadencji będzie pokazywało kreski. Jeśli przez ponad 3 minuty nie zostanie wykryty sygnał monitora rytmu pracy serca, w trybie pomiary pracy serca, wyświetlone zostaną kreski.

9. Pasek licznika % odległości

Pokazuje procentową wartość całej, wstępnie ustawionej do przebycia odległości. Działa wyłącznie z funkcją licznika odległości (patrz s.23-24)

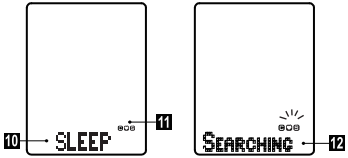

10. Tryb uśpienia

Licznik przejdzie do trybu UŚPIENIE, przy braku aktywności wszystkich czujników przez ponad 5 minut.

11. Ikony sparowanych czujników

Po wcześniejszym sparowaniu, ikony czujników będą wyświetlane w trybie uśpienia. C: czujnik kadencji, Serce: Monitor rytmu serca, S: czujnik prędkości, P: pomiar mocy.

12. Szukanie

Jeśli licznik nie znajduje się w trybie UŚPIENIE, ale jest zamontowany, po uruchomieniu roweru licznik automatycznie uruchomi wyszukiwanie sparowanych czujników. Po znalezieniu czujnika, przestanie migać ikona czujnika. Najdłuższy czas wyszukiwania wynosi 30 sekund, efektywna odległość transmisji wynosi do 1 metra.

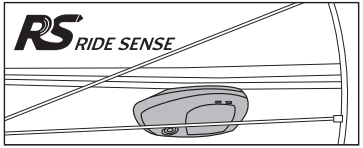

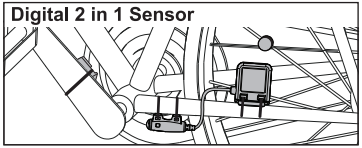

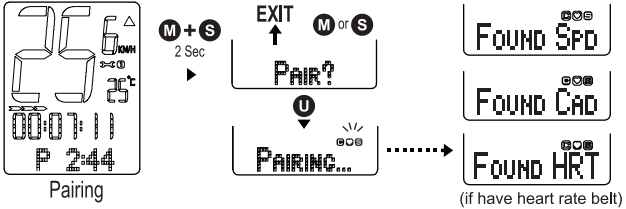

Parowanie czujnika
Licznik Neos jest zgodny ze wszystkimi czujnikami transmisji cyfrowej ANT+ 2.4G, włącznie z czujnikiem Giant Ride Sense w wybranych rowerach Giant lub z czujnikiem 2 w 1 z akcesoriów. Czujnik nie znajduje się w opakowniu. Przed rozpoczęciem jazdy należy wykonać parowanie czujnika z licznikiem.

Parowanie
Naciśnij na 2 sekundy przyciski M+S, aby przejść do trybu parowania. Naciśnij przycisk U w celu potwierdzenia i automatycznego uruchomienia parowania. Wyświetlone zostanie najbliższe sparowane urządzenie lub naciśnij przycisk S lub M, aby opuścić tryb parowania. Najdłuższy czas parowania to 1 minuta, efektywna odległość transmisji wynosi do 1 metra.

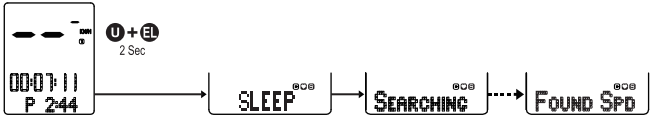

Reset Computer

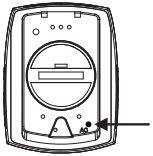

Reset Trip data

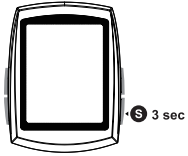

Szukanie
W trybie uśpienia, naciśnij przez 2 sekundy przyciski U+EL, po czym licznik rozpocznie wyszukanie sparowanych urządzeń. Najdłuższy czas wyszukiwania wynosi 30 sekund, efektywna odległość transmisji wynosi do 1 metra.

Zerowanie licznika
Naciśnij przycisk AC z tyłu licznika, spowoduje to wyzerowanie wszystkich danych do ustawień oryginalnych.

Zerowanie danych trasy
Przytrzymanie w dowolnym trybie przez 3 sekundy przycisku S, ZERUJE dane trasy.

Przechodzenie do trybu ustawień

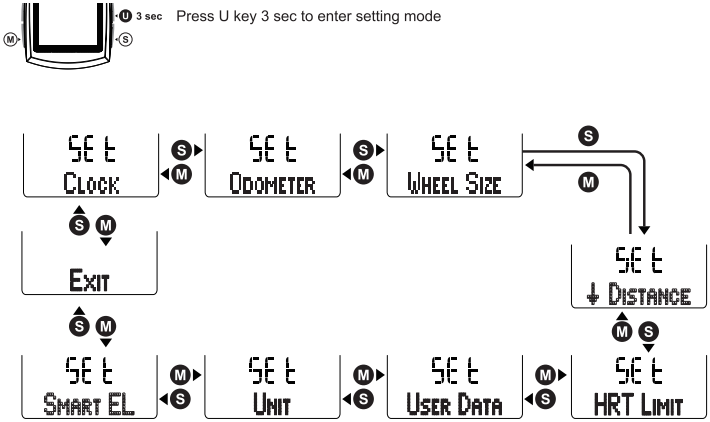

Przechodzenie do trybu ustawień

1. Naciśnij na 3 sekundy przycisk U, aby przejść do trybów ustawień. Wybierz ustawienie parametru naciskając przycisk S lub M w kolejności pętli Zegar, Licznik przebytej drogi, Rozmiar koła, Wsteczne odliczanie odległości, Limit rytmu pracy serca, Dane użytkownika, Jednostka, Smart EL, Kalibracja mocy (po wykonaniu parowania) i Zakończ/Wyjście (Exit). Naciśnij przycisk U, aby przejść do określonego ustawienia parametru lub powrócić do poprzedniego trybu w opcji Zakończ/Wyjście (Exit).

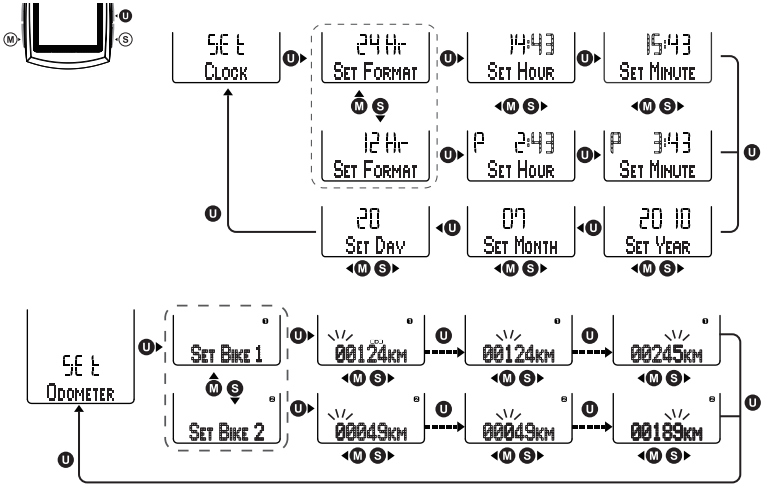

Ustawienie zegara

Wybierz USTAW "**CLOCK**" w trybie ustawień i naciśnij przycisk U, aby przejść do ustawienia Zegar. Zastosuj się do diagramu kolejności przycisków. Wybierz ustawienie czas 24 godzinny lub 12 godzinny, naciskając przycisk S lub M i potwierdzając je przyciskiem U. Naciśnij przycisk S lub M w celu regulacji godziny, minut, roku, miesiąca i daty i potwierdź ustawienia przyciskiem U. Przytrzymanie przycisku S lub M przyspieszy wybór cyfr.

Ustawienie licznika dystansu całkowitego

Wybierz USTAW licznik "**ODOMETER**" w trybie ustawień i naciśnij przycisk U, aby przejść do Ustawienia licznika dystansu całkowitego. Zastosuj się do diagramu kolejności przycisków. Naciśnij przycisk S lub M, aby wybrać Rower 1 lub Rower 2 i naciśnij przycisk U, aby przejść do ustawienia cyfr licznika dystansu całkowitego. Wyreguluj wartość migającej cyfry naciskając przycisk S lub M i naciśnij przycisk U, aby przejść do następnej cyfry. Naciśnij U, aby potwierdzić każdą cyfrę i opuścić tryb ustawień licznika przebytej drogi.

Ustawianie rozmiaru koła

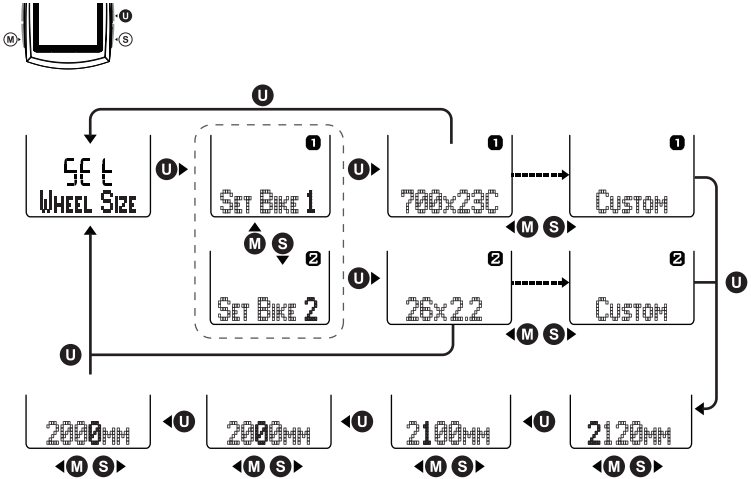

*Same as Bike2 setting

WHEEL CIRCUMFERENCE

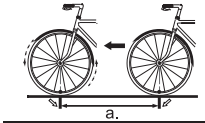

EASY CALIBARATION & CIRCUMFERENCE REFERENCE TABLE

Tire Size	a. (mm)
700x20C	2086
700x23C	2096
700x25C	2105
700x28C	2136
700x32C	2155
700x35C	2168
700x38C	2180
600x23C	1930
26x1.5	2010
26x1.90	2045
26x1.95	2050
26x2.0	2055
26x2.1	2068
26x2.2	2075
Custom	0-3999

Ustawienie rozmiaru koła

Wybierz "WHEEL SIZE" w trybie ustawień i naciśnij przycisk U, aby przejść do ustawienia Rozmiar koła. Zastosuj się do diagramu kolejności przycisków. Naciśnij przycisk S lub M, aby wybrać Rower 1 lub Rower 2 i naciśnij przycisk U, aby ustawić rozmiar koła. Naciśnij przycisk S lub M, aby wybrać Rozmiary kół lub można wprowadzić obwód koła w opcji Niestandardowy.

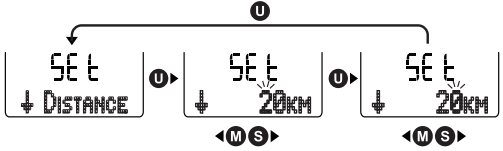

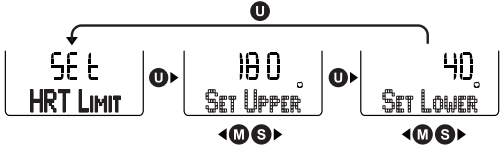

Ustawienie wstecznego odliczania odległości

Wybierz "↓DISTANCE"; w trybie ustawień i naciśnij przycisk U, aby przejść do ustawienia Wsteczne odliczanie odległości. Zastosuj się do diagramu kolejności przycisków. Naciśnij S lub M w celu regulacji innej cyfry i naciśnij U w celu potwierdzenia. Wstępnie ustawiony zakres wstecznego odliczania odległości wynosi 1 do 50km lub 1 do 31 mil.

Ustawienie limitu rytmu pracy serca

Wybierz "HRT LIMIT" w trybie ustawień i naciśnij przycisk U, aby przejść do ustawienia Limit rytmu pracy serca. Zastosuj się do diagramu kolejności przycisków. Naciśnij S lub M w celu regulacji górnego rytmu i dolnego rytmu oraz naciśnij przycisk U w celu potwierdzenia. Zakres wstępnych ustawień dla limitu górnego wynosi od 31 do 240, a dla limitu dolnego wynosi od 30 do 179. Przytrzymanie przycisku S lub M przyspieszy ustawianie cyfr liczby.

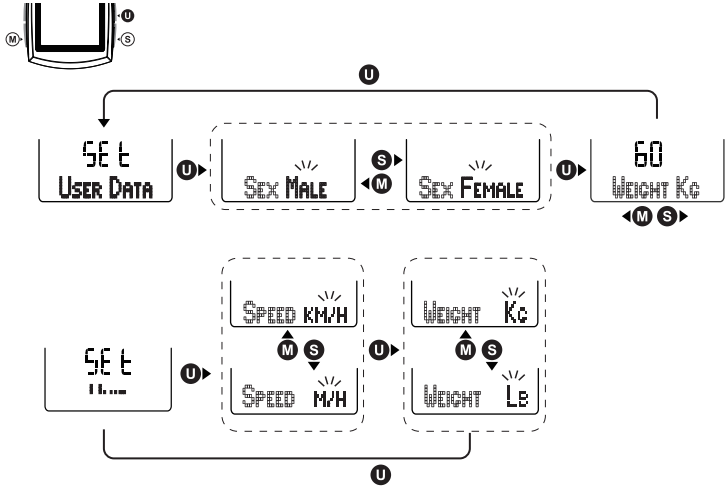

Ustawienie danych użytkownika

Wybierz "USER DATA" w trybie ustawień i naciśnij przycisk U, aby przejść do ustawienia Dane użytkownika. Zastosuj się do diagramu kolejności przycisków. Naciśnij przycisk S lub M, aby wybrać Mężczyzna lub Kobieta i nacisnij przycisk U, aby ustawić osobistą wagę, zakres wynosi od 20 ~ 220 kg lub 44 ~ 485 funtów. Przytrzymanie przycisk S lub M przyspieszy ustawianie cyfr liczby.

Ustawienie jednostki

Wybierz "UNIT" w trybie ustawień i naciśnij przycisk U, aby przejść do ustawienia Jednostka. Zastosuj się do diagramu kolejności przycisków. Naciśnij przycisk S lub M, aby wybrać Prędkość w KM/H lub M/H, Waga w KG lub LB

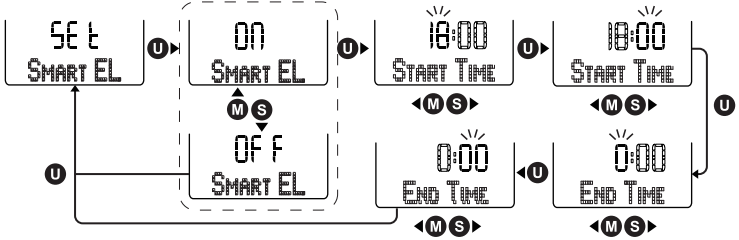

Ustawienie inteligentnego podświetlenia

Wybierz "**SMART EL**" w trybie ustawień i naciśnij przycisk U, aby przejść do ustawienia Smart EL. Zastosuj się do diagramu kolejności przycisków. Naciśnij przycisk S lub M, aby włączyć lub wyłączyć funkcję Smart EL i naciśnij przycisk U w celu potwierdzenia. W celu wstępnego ustawienia funkcji Czas rozpoczęcia i Czas zakończenia, naciśnij przycisk S lub M, aby ustawić godziny i minuty i naciśnij przycisk U w celu potwierdzenia i przejścia do następnej czynności.

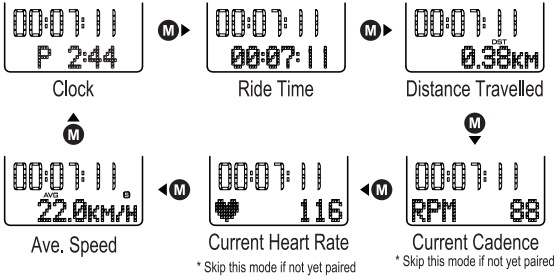

Podfunkcje

Na ekranie Tryby, naciśnij przycisk S, aby wyświetlić funkcje znajdujące się pod głównymi funkcjami Tryb.

Clock Date

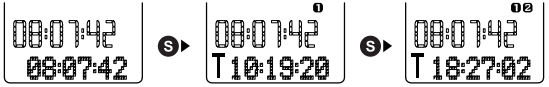

Ride Time Total Bike1 Ride Time Bike1+2 Ride Time

Zegar i data

Ustawienie wyświetlania zegara w trybie 12 godz./24 godz., naciśnij przycisk S, aby wyświetlić datę (MM-DD-RR /miesiąc-dzień-rok). Jeśli przez 3 sekundy nie zostanie naciśnięty przycisk S, nastąpi automatyczny powrót do ekranu Zegar.

Czas jazdy

Czas jazdy/Łączny czas jazdy Rower 1/Czas jazdy Rower 1 + Rower 2

Ekran Czas jazdy pokazuje czas jazdy podczas podróży, a naciśnięcie przycisku S powoduje wyświetlenie łącznego czasu jazdy podróży Rower 1 i czasu jazdy Rower 1 + Rower 2. Jeśli przez 3 sekundy nie zostanie naciśnięty przycisk S, nastąpi automatyczny powrót do ekranu Czas jazdy.

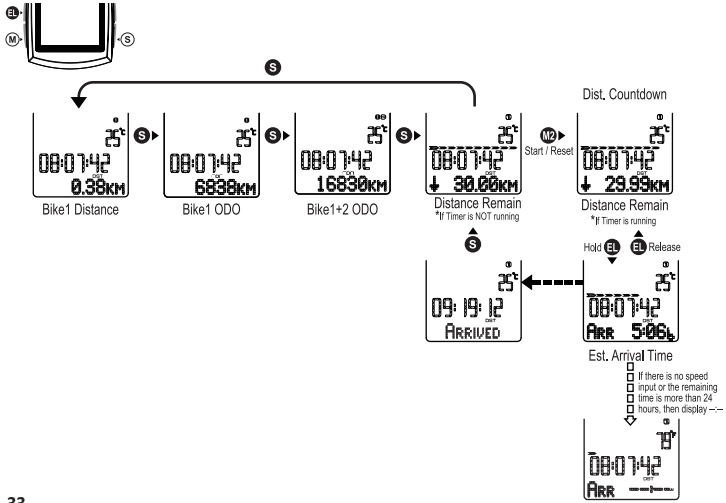

Odometr

W trybie Odległość, naciśnij przycisk S, aby wyświetlić Rower 1 ODO i Rower 1+2 ODO. Sprawdź odliczanie wstecz odległości naciskając przycisk S.

Wsteczne odliczanie odległości

W trybie Wsteczne odliczanie odległości, przytrzymaj przycisk M w celu wyzerowania i uruchomienia licznika. Przy działającym liczniku, przytrzymaj przycisk EL, aby sprawdzić szacunkowy czas przybycia i zwolnij przycisk EL, aby sprawdzić poprzedni ekran. Po przybyciu do miejsca docelowego, naciśnij przycisk S, aby powrócić do wstępnych ustawień ekranu odległości. Przy braku sygnału wejścia prędkości lub, gdy pozostały czas będzie dłuższy niż 24 godziny, nastąpi wyświetlenie --:--. Przytrzymaj przycisk M, aby zatrzymać funkcję wstecznego odliczania odległości.

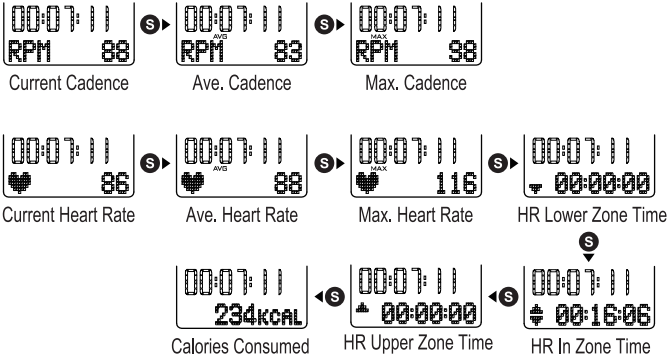

Kadencja

Na ekranie Aktualna kadencja, naciśnij przycisk S, aby wyświetlić Średnia kadencja i Maksymalna kadencja. Jeśli przez 3 sekundy nie zostanie naciśnięty przycisk S, nastąpi automatyczny powrót do ekranu Aktualna kadencja.

Rytm pracy serca i Kalorie

W trybie Aktualny rytm pracy serca naciśnij przycisk S, aby wyświetlić Średni rytm pracy serca, Maksymalny rytm pracy serca, Czas w strefie niskiego tętna, Czas w strefie optymalnego tędna, Czas w strefie wysokiego tętna i Spalone kalorie podczas jazdy. Jeśli przez 3 sekundy nie zostanie naciśnięty przycisk S, nastąpi automatyczny powrót do ekranu Aktualny rytm pracy serca. Gdy rytm pracy serca przekroczy Górny limit lub Dolny limit rytmu pracy serca, na ekranie LCD wyświetlone zostanie ostrzeżenie..

Ave. Speed Max. Speed

Bike1 Ave. Speed Bike2 Ave. Speed

Średnia i maksymalna prędkość

W trybie Średnia prędkość naciśnij przycisk S by wyświetlić Maksymalną prędkość. Jeśli przycisk S nie będzie przyciskany przez 3 sek, nastąpi powrót do ekranu głównego funkcji.

Rower 1 / Rower 2

W trybie Średnia prędkość przytrzymaj przycisk M by wyświetlić dane dla Roweru 1 lub 2. Jeśli funkcja Stopwatch jest uruchomiona, nie można przełączać pomiędzy Rowerami.

Problem	Możliwa przyczyna	Rozwiązanie
Brak obrazu LCD	Rozładowana bateria	Wymień baterię
	Nieprawidłowo zainstalowana bateria	Zainstaluj baterię we właściwej pozycji
	Licznik w trybie transportu	Po instalacji baterii, naciśnij przycisk AC, z tyłu licznika.
Brak wskazania aktualnej prędkości/kadencji	Nieprawidłowo wyrównany lub za bardzo odsunięty magnes	Wyreguluj ponownie pozycję magnesu i czujnika
	Nie wykonano jeszcze parowania	Wykonaj parowanie czujnika
Miga obraz na ekranie LCD	Włączony jest wizualny alarm monitora rytmu pracy serca, aktualny rytm pracy serca przekroczył górny/dolny limit rytm pracy serca	Wyzeruj limity rytmu pracy serca (górny/dolny limit rytmu pracy serca)

Problem	Możliwa przyczyna	Rozwiązanie
Nieprawidłowe dane	Nieprawidłowo wyrównany lub za bardzo odsunięty magnes	Wyreguluj ponownie pozycję magnesu i czujnika
	Rozładowana bateria czujnika	Wymień baterię czujnika
Nie zostało wykonane parowanie pasa pomiaru rytmu serca	Należy wyzerować monitor rytmu serca	Wyjmij baterię z pasa, rozładuj pas zakładając baterię górą w dół i włóż do wnęki baterii na 2 sekundy, a następnie wyjmij baterię i włóż ją z powrotem do wnęki baterii z zachowaniem prawidłowych kierunków biegunów i wykonaj ponownie parowanie.
Ekran – –	Uśpienie czujnika	Wybudź czujnik prędkości/kadencji podłączając magnesy lub wybudź monitor rytmu pracy serca, zakładając na klatkę piersiową pas do pomiaru rytmu pracy serca.

Specyfikacje techniczne

Aktualna prędkość	199.9Km/h or m/h
Średnia prędkość	199.9Km/h or m/h
Maksymalna prędkość	199.9Km/h or m/h
Odległość 1	999.99 km or m
Odległość 2	999.99 km or m
ODO 1	99999 km or m
ODO2	99999 km or m
ODO 1+2	199999 km or m

Czas jazdy 1	19:59:59 (HH:MM:SS)
Czas jazdy 2	19:59:59 (HH:MM:SS)
Łączny czas jazdy 1	99:59 (HH:MM)
Łączny czas jazdy 2	99:59 (HH:MM)
Łączny czas jazdy 1+2	199:59 (HH:MM)
2-gi rozmiar koła	0-3999mm
Czas (12/24 godz.)	12/24
Automatyczne uśpienie	10 min

Aktualny rytm pracy serca	30-240 bpm
Średni rytm pracy serca	240 bpm
Maksymalny rytm pracy serca	240 bpm
Odstęp czasu poniżej/ w zakresie/ powyżej limitu rytmu serca	19:59:59 (HH:MM:SS)
Kalorie	9999 kcal
Łatwa kalibracja	14 + niestandardowa
Kadencja	30 ~ 240 obr/min.
Średnia kadencja	30 ~ 240 obr/min.

Maksymalna kadencja	30 ~ 240 rpm
Wskazanie rozładowanej baterii	2.7V
Inteligentne podświetlenie	6:00pm~12:00am
Wsteczne odliczanie odległości	1~50km
Wymiary:	42,5x52x16mm
Waga:	38g
Czas działania baterii	10 miesięcy (użycie 1godz/dzień)