#OVERACHIEVE

CADEX

简体中文

CADEX

感谢您选购CADEX轮组系统。遵循下列指示，
以保证您选购的轮组系统可持续展现最高水平的性能。

重要:
本手册包含重要安全、效能和服务信息。
在安装新的轮组或第一次骑乘之前，需阅读此使用手册，
并妥善保存本手册作为参考。
详细的组装指示，请至CADEX网站：
https://www.cadex-cycling.com

⚠ 警告

- 遵守下列关于组装、使用、维护以及保养的指示，以确保您能正确及安全的操作。
  忽视这些指示可能将导致严重伤害甚至死亡。
- CADEX轮组系统是特别针对自行车使用而设计，车轮或其零组件不能用于其他领域、工具、玩具，或本手册所描述以外的其他用途，否则使用者将自负风险。若您不确定您的轮组系统适用范围，请询问您的当地的CADEX授权经销商。
- CADEX轮组系统分别针对无内胎车胎（Tubeless System）和管胎（Tubular）所设计，需搭配CADEX指定无内胎车胎产品使用及符合规格尺寸的管胎。
- 确保您的轮圈及轮胎规格兼容，只能搭配符合ETRTO的CADEX或GIANT Tubeless Ready外胎。
- CADEX 真空胎外始终是CADEX真空胎轮组系统最佳的选择。 如果您选择使用非CADEX轮胎，我们已经创建了经CADEX 认可可装佩的外胎清单！我们已经测试过这些外胎与CADEX轮圈100%兼容。 为确保安全并保持CADEX有效保修，请仅使用CADEX认可外胎清单中列出的外胎。 如有必要，您可以在CADEX真空胎轮组上使用内胎，只要您使用的外胎在CADEX认可的外胎清单上即可。
  可在www.cadex-cycling.com/global/cadexapproved上找到CADEX批准的轮胎清单。
- 轮组损坏时如系使用任何非CADEX指定的车胎或煞车块，将无法获得CADEX提供保固。
- 安装管胎请参照各轮胎厂商规范的作业标准。

骑乘之前

1. 确认CADEX轮组系统与您的自行车 (前叉、后叉的规格) 以其所有其他零件，例如刹车的型式、快拆系统、棘轮座、车胎、气嘴、快拆以及轮圈衬带等必须兼容且安装正确.
2. 若未正确的组装车轮，或不当维护将可能发生意外且造成严重的人身伤害。如欲对CADEX轮组系统进行组装和维修，需交由专业且合格的CADEX授权经销商进行.
3. 如果您遇到困难或者是不确定本手册中所列的任何事项，请与您的当地的CADEX授权经销商连络.

组装第一步骤

CADEX Tubeless System轮组系统搭配无内胎车胎：

注意:
组装CADEX Tubeless System轮组系统时 (包含轮圈胶带、无内胎气嘴、无内胎系统专用补胎剂及无内胎车胎)，请参见CADEX发布的相关安装指南或向当地的CADEX授权经销商咨询.

1. 组装CADEX Tubeless System轮组系统时，需搭配轮圈胶带、无内胎气嘴、无内胎系统专用补胎剂及无内胎车胎一起使用。
   搭配轮圈式剎车的轮组，推荐使用GIANT耐高温轮圈胶带。

2. 安装轮圈胶带时，确保胶带在轮圈中的位置置中，并且在气嘴孔左右两侧各留15公分的重迭区域，如图1所示。
3. 无内胎气嘴的安装方式，请参见图2与图3。
   确认O型环位于正确的位置。
   将锁定环安装到气嘴，
   并以手指将之锁紧 (最大0.5 Nm)。
   勿使用任何工具来锁紧气嘴。
4. 无内胎车胎的安装方式，
   请参见组装第二步骤
   CADEX Tubeless System轮组系统
   无内胎车胎安装流程。
5. 无内胎系统专用补胎剂的添加方式，
   请参见组装第三步骤
   CADEX Tubeless System 轮组系统
   补胎剂添加流程。
6. 为了达到最佳骑乘表现，
   需选用CADEX无内胎系统
   (CADEX Tubeless System) 的产品。
   您可于您所在地CADEX授权经销商处购得
   CADEX无内胎系统 (CADEX Tubeless System)
   的相关产品。

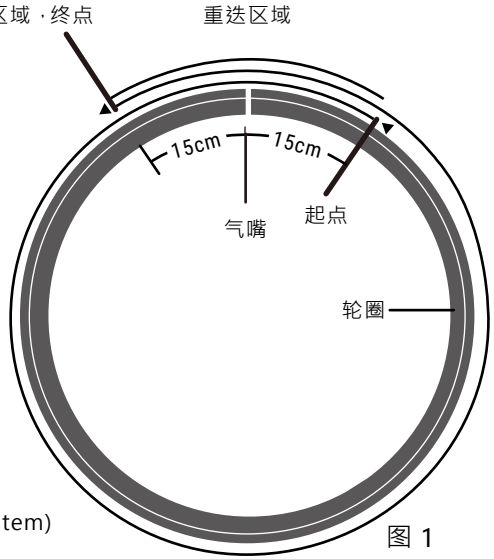

图 1

图 2

图 3

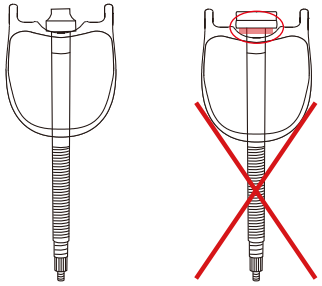

警告

- 使用无内胎车胎搭配CADEX Tubeless System轮组系统时，如不搭配轮圈胶带及无内胎气嘴使用，将导致无法充气。

警告

- 安装无内胎车胎时，勿使用挖胎棒，以免损伤车胎及轮圈结构，导致无法充气。

警告

- 使用无内胎车胎搭配CADEX Tubeless System轮组系统时，如不搭配专用补胎剂使用，将可能导致保气性不佳或车胎修补穿刺的功能失效。

警告

- 用GIANT品牌专用补胎剂，以达到最佳修补穿刺表现，使用非GIANT品牌补胎剂将有可能造成外胎和轮圈以及衬带的腐蚀，或造成外胎与轮圈黏死，导致日后无法正常拆卸。

组装第二步骤

CADEX Tubeless System轮组系统无内胎车胎安装流程:

Step1.

安装需由气嘴对向处开始依序往气嘴处进行 (如最下方图所示)，
将轮胎第一侧胎唇完全置于★hook底部 (整轮轮圈的中心底部)。

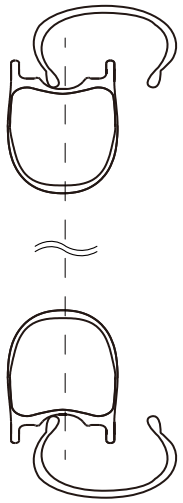

Step2.

第二侧安装也由气嘴对向处开始，依序往气嘴处进行 (如下图所示)。
将轮胎第二侧胎唇装入★hook底部，必要时调整第一侧胎唇使第二侧胎唇有更多的空间进入
★hook底部，最后结束于气嘴处并确认胎唇妥善包覆气嘴两侧，装胎完成
(此步骤勿使用挖胎棒，在胎唇适当涂抹水性滑胎剂可以降低安装的阻力，
您可于您所在地的捷安特及CADEX授权经销商处购得Tubeless轮组系统专用滑胎剂)。

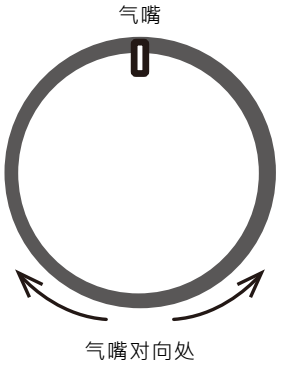

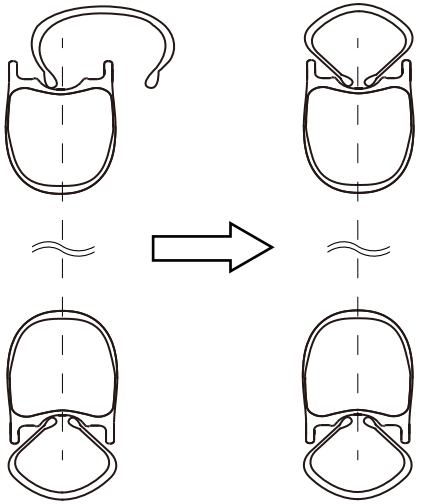

组装第三步骤

CADEX Tubeless System轮组系统补胎剂添加流程:

Step1. 使用专用工具拆开气嘴芯，见图4。

Step2. 使用补胎剂前，先摇晃瓶身，使液体中颗粒能均匀分布，见图5。

Step3. 确实安装无内胎车胎与CADEX Tubeless System 轮组系统后，透过开放的气嘴填入补胎剂，补胎剂的使用量依据外胎尺寸而有不同，一般而言是30～60ml (每轮) 见图6。

Step4. 使用气嘴工具固定气嘴芯，确保气嘴芯与固定环安装正确并锁紧，见图7。

Step5. 将轮胎与轮组充气至最大容许胎压，见图8。

Step6. 摇晃或旋转整个车轮，使补胎剂能够均匀且完整地覆盖在轮胎内壁，以达到无内胎系统的最佳性能，见图9。

Step7. 将车轮装回车架上，并确认轮胎充气正常，关闭气嘴后始可骑乘。

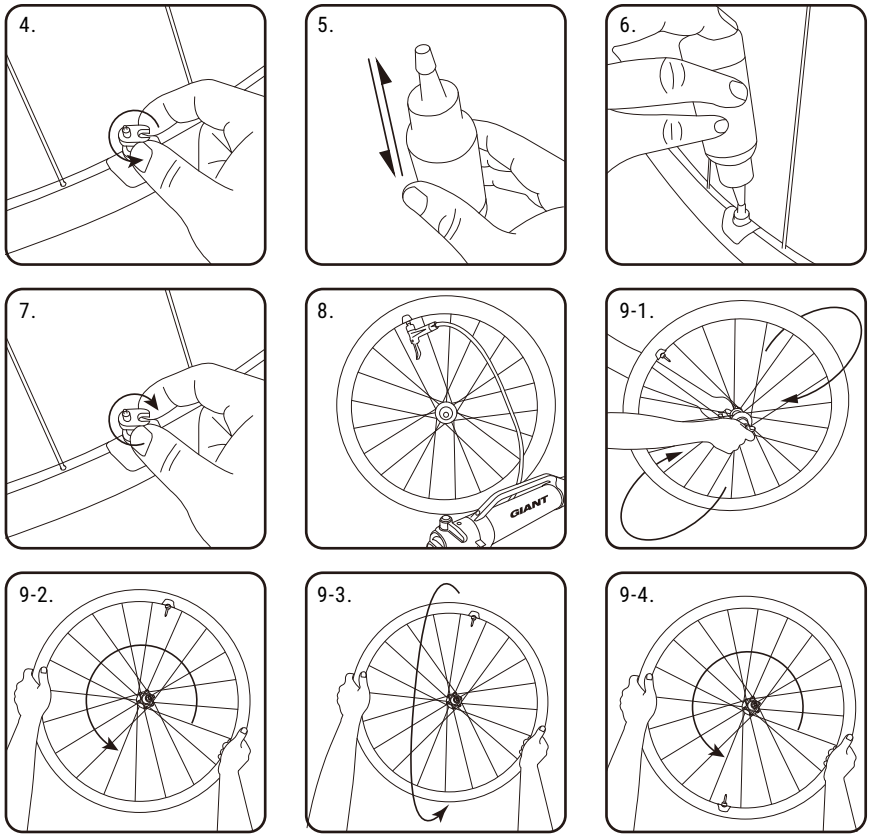

剎车

⚠ 警告

重要讯息：
用碳纤维轮组慢速剎车可能会引起颤抖的感觉。 CADEX 碳纤维轮圈仅能使用CADEX剎车块来确保最佳的剎车性能。 其他剎车块可能无法提供足够的制动性能，并且可能会使轮圈剎车过热，从而导致碳纤维分层。不遵循可能导致人身伤害和保固无效。 请咨询CADEX授权经销商以获取推荐的剎车块。

1. 检查剎车的兼容性，特别是车架、前叉与车轮的剎车界面。依照制造商的安装步骤安装剎车与其零件。
2. 安装及调整剎车块时，确保剎车块位置保持在轮圈上缘往下至少3mm距离，如图 10所示，
   否则将可能导致碳纤层破坏，造成危险并使保固失效。
3. 中央锁入系统 (Center Lock System) 剎车碟盘的安装方式请参照图11。遵照碟剎制造商的指示安装碟盘。

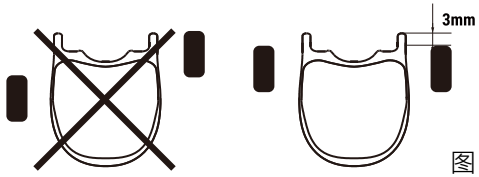

图 10

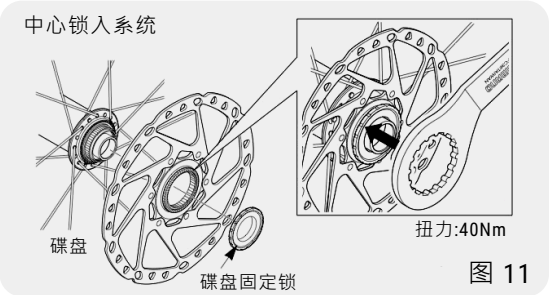

图 11

⚠ 注意:
- 碟剎轮组的轮圈为设计用于碟式剎车所使用，勿将碟剎轮组使用于轮圈式剎车。
- 为了达到最佳剎车制动功效，务必使用专用剎车块，请洽询CADEX授权经销店;
  碳纤轮圈若未搭配使用CADEX碳纤轮圈专用剎车块造成损坏,则不适用保固内容。
- 轮圈会随着使用而磨耗。定期检查轮圈的磨耗程度并在它磨损时尽快更换。
- 剎车时需同时操作左右手剎车，在下坡路段骑乘时，只能反复短暂的剎车，避免连续或急剎车，
  轮圈可能会过热而导致车胎故障。
- 如果您使用新的车轮或新的剎车皮，剎车性能也可能会因为轮圈潮湿而降低，需随之调整骑乘的方式。

操作、维护与保养

1. 产品负重限制:
- 公路车轮组: 负载总重量不可超过285 lbs / 129kg

2. 轮组收纳：
- 碳纤轮组可能因不正确的收纳方式造成损伤，不可采用吊挂方式陈列 (图12)。
- 碳纤维-铝合金复合轮组的碳纤维部分非轮圈的主体结构，于运送或收纳时特别注意
  勿施以外力于上，以免损坏。

⚠ 注意:
将轮组固定于携车架载运、包装时，可能因施力不当造成损坏。

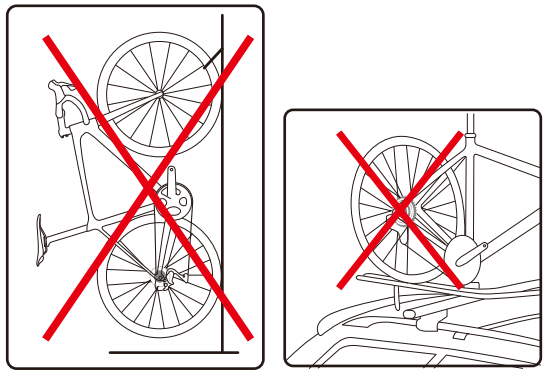

图 12

3. 任何车轮校正需求，请洽CADEX授权经销商，让专业人员为您定期检查辐条张力，或做适当的车轮校正。各辐条张力必须尽可能的均匀并符合标准，辐条张力太高或太低可能造成部分零件高负载操作，并且可能因为材料疲乏导致提早故障。
4. 定期检查车轮有无损坏，如果轮圈或其他车轮零件有任何的损坏，例如，轮圈裂痕、辐条断裂、培林有松脱或间隙产生，在任何情况下不可骑乘。请洽您的捷安特CADEX授权经销商，以解决此问题。
5. 每当发生可能造成损坏的意外之后，您必须至捷安特CADEX授权经销商为您检查您的车轮。
6. 清洁：
- 车轮必须经常以软质海绵与适当的清洁剂进行清洁。勿使用溶剂，例如丙酮、矿油。
- 花鼓：前后花鼓每年必须至少保养一次。如果经常在极限环境下使用 (例如豪雨、泥泞、
  雨中骑乘等)，棘轮装置应更常保养。经常保养花鼓可确保更长的寿命与长时间下最佳的效能。
  过量使用高压水或清洁剂可能迫使污染物进入花鼓。勿使用强力溶剂 (例如丙酮、矿油)。
- 补胎剂：如您使用CADEX Tubeless System轮组系统搭配无内胎车胎，为了保持良好的气密性及修补穿刺效果，依据以下说明进行定期检查：

每两个月一次：检查并添加车胎内的补胎剂。
每年一次：用布清理车胎内部干掉的补胎剂，以免补胎剂效果失效。

⚠ 注意:

- 骑乘前，检查胎压是否足够，并清除所有在轮胎、刹车块、轮圈上的油渍、砂土与异物，确保刹车块的磨耗仍在有效的安全范围内。刹车块过度磨耗时，需更换新的刹车块，维持最佳的刹车效果。

⚠ 注意:

- 如您使用CADEX Tubeless System轮组系统搭配无内胎车胎，每次骑乘后需检查您的外胎，如发现外胎有刺破的痕迹，立即更换您的外胎。

⚠ 警告:

- 为避免损坏您的碳纤产品，储存或运输时，不要让这类型的产品暴露于持续高温的环境。过热会损坏连接碳纤维的树脂。确保CADEX的产品距离任何持续性的热源至少保持45公分以上。
  例如: 汽机车排气管, 暖气等等.不要暴露您的碳产品超过65°C (150°F)。

CADEX有限保固条款

1. 捷安特对CADEX轮组系统原始购买者提供自购买日起算2年的保固。
2. 上网注册可享5年友善保固方案。 (相关流程请洽询CADEX授权经销商)

本保固仅适用于在经合法授权的CADEX经销商购买之全新商品，并且由该经销商在购买时进行组装下的产品。

1. 有限的补偿

除非另有规定，在上述保固或隐含的保固条件下，唯一的补偿仅限于由捷安特单方判断，将有瑕疵零件以等值或更高价值的零件进行替换。本保固从购买日起算，仅适用于原始拥有人，且不得转让。
在任何情况下，捷安特对无论是基于合约、保固、疏失、产品责任、或任何其他理论造成的任何直接、附带或间接的损失(包括但不限于人身伤害、财产损失、或经济上损失)均不负责。

2. 保固除外项目

2.1. 上述保固或任何暗示的保固，不涵盖下列：

- 在没有组装或材料的缺陷的条件下，零件的正常磨耗与破损。
- 消耗性的零件:例如外胎、衬带、钢丝、刹车块、培林、无内胎专用补胎剂。
- 损坏发生时未使用您所选购CADEX轮组系统之指定车胎及刹车块。
- 产品并非由经授权的CADEX经销商进行维修。
- 从原始状况下进行的修改。
- 在异常、竞赛、与/或商业活动中或非依本产品设计目的而使用本产品。
- 未依本手册指示或说明所造成的损坏。
- 因参与竞赛、跳跃、下坡(downhill)活动/比赛，或此类活动/比赛之训练，或因本产品暴露于或本产品操作于严酷条件或环境，造成的涂装、表面处理、烤漆或贴标的损坏。
- 零件替换或更换所需之人力费用。

2.2. 除本保固所提供与所有其他额外的保固所列项目之外，捷安特及其雇员与代理人概不负责任何CADEX产品所产生或与之相关的任何损失或损害（包括但不限于因疏忽或过失造成的附随或间接损失或损害）。
2.3. 捷安特不提供其它明示或隐含的保固。所有隐含的保固，包括为特定目的之适用销性和适销性保固，其有效期间仅限于前述2年保固期限。
2.4. 对此保固的任何索赔都必须透过经授权的CADEX经销商。必须提供购买时的收据或其他购买日期证明之后，保固索赔才会被处理。
2.5. 在购买地以外的国家进行索赔时，可能须要支付费用和承受额外的限制。
2.6. 保固期与细节可能会因国家不同而异。 本保固赋予您特定的法律权利，同时您也可能因所在地而异而有其他的权利，本保固不会影响您的法定权利。