CADEX

INHALTSVERZEICHNIS

1 Rahmengrößeneinteilung

2 Stack- und Reach-Bereich

3 Tri-Lenker entfernen und montieren

4 Oberrohr Staufach und Werkzeugbox entfernen und installieren

5 Trinksystem

6 Sattelstütze und Sattel Einstellung

1. RAHMENGRÖßENEINTEILUNG

GRÖßENEINTEILUNG UND GEOMETRIE

Die zu verwendenden Größen dienen nur als Richtwerte. Wenden Sie sich zur Ermittlung der richtigen Größe an einen örtlichen autorisierten Händler.Verfügbare Größen können je nach Land variieren

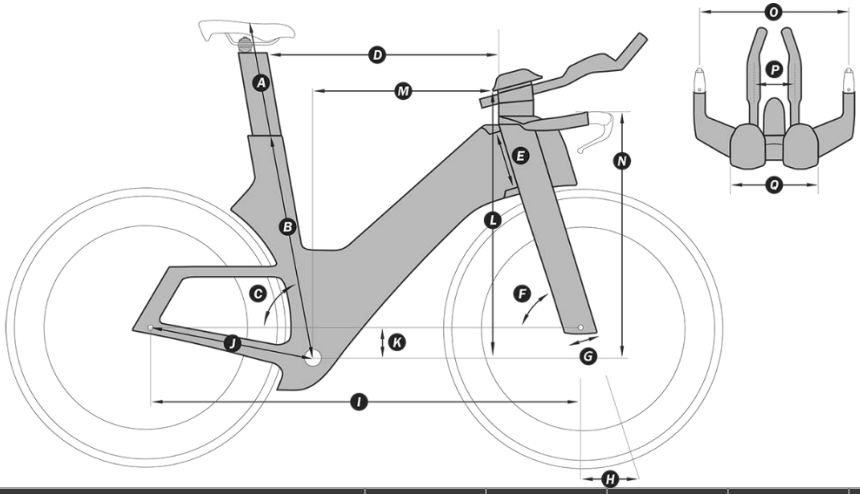

		XXS	XS	S	M	L
	Höhe (cm)	150 - 162	156 - 168	164 - 176	172 - 186	180 - 195
	Schrittlänge (cm)	62 - 76	65 - 80	70 - 85	75 - 90	80 - 98
A	Bereich der Sattelhöhe (mm)	540-710	580-750	620-790	660-830	700-870
B	Länge des Sitzrohrs (mm)	440	475	510	545	580
C	Winkel des Sitzrohrs	76 - 80°	76 - 80°	76 - 80°	76 - 80°	76 - 80°
D	Länge des Oberrohrs (mm)	475	495	520	550	580

E	Länge des Steuerrohrs (mm)	70	95	120	145	170
F	Winkel des Steuerrohrs	71.0°	73.0°	73.0°	73.0°	73.0°
G	Vorlauf (mm)	40	40	40	40	40
H	Trail (mm)	76.1	63.3	63.3	63.3	63.3
I	Radstand (mm)	968	976	1005	1039	1072
J	Länge der Kettenstrebe (mm)	405	405	405	405	405
K	Tretlager-Absenkung (mm)	80	80	77	74	74
L	Armauflagen-Stack (15D) (mm)	545 - 615	575 - 645	595 - 665	615 - 685	640 - 710
M	Armauflagen-Reach (15D) (mm)	340 - 430	355 - 445	375 - 465	400 - 490	425 - 515
	Rahmen-Stack (mm)	483	513	534	555	579
	Rahmen-Reach (mm)	390	405	426	452	478
N	Höhe (mm)	530 - 570	560 - 600	580 - 620	600 - 640	625 - 665
O	Lenkerbreite (mm)	400	400	400	400	400
P	Extension Breite (mm)	110 | 190	110 | 190	110 | 190	110 | 190	110 | 190
Q	Armauflagen Breite (mm)	190 - 310	190 - 310	190 - 310	190 - 310	190 - 310
	Kompatible Größe (mm)	700 x 28C	700 x 28C	700 x 28C	700 x 28C	700 x 28C

2. STACK- UND REACH-BEREICH

PASSFORM-DIAGRAMM

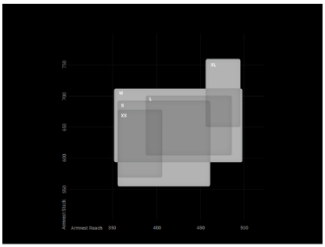

STANDARD TRI FRAME FIT RANGE

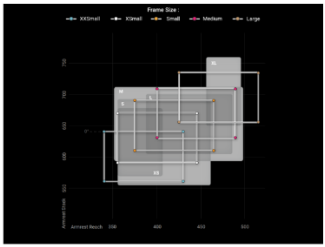

0 DEGREE POSITION CADEX TRI FIT RANGE

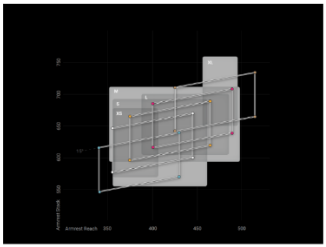

15 DEGREE POSITION CADEX TRI FIT RANGE

GEOMETRIE

0°						
		XXS	XS	S	M	L
L	Armlehnen-Stack - Min. (mm)	560	590	610	630	655
L	Armlehnen-Stack - Max. (mm)	640	670	690	710	735
M	Armlehnen-Reach - Min. (mm)	340	355	375	400	425
M	Armlehnen-Reach - Max. (mm)	430	445	465	490	515
5°						
		XXS	XS	S	M	L
L	Armlehnen-Stack - Min. (mm)	555	585	605	625	650
L	Armlehnen-Stack - Max. (mm)	625	655	675	695	720
M	Armlehnen-Reach - Min. (mm)	340	355	375	400	425

M	Armlehnen-Reach - Max. (mm)	430	445	465	490	515
10°						
		XXS	XS	S	M	L
L	Armlehnen-Stack - Min. (mm)	550	580	600	620	645
L	Armlehnen-Stack - Max. (mm)	630	660	680	700	725
M	Armlehnen-Reach - Min. (mm)	340	355	375	400	425
M	Armlehnen-Reach - Max. (mm)	430	445	465	490	515
15°						X
L	Armlehnen-Stack - Min. (mm)	545	575	595	615	640
L	Armlehnen-Stack - Max. (mm)	615	645	665	685	710
M	Armlehnen-Reach - Min. (mm)	340	355	375	400	425
M	Armlehnen-Reach - Max. (mm)	430	445	465	490	515

3. TRI-LENKER ENTFERNEN UND MONTIEREN

DEMONTAGE

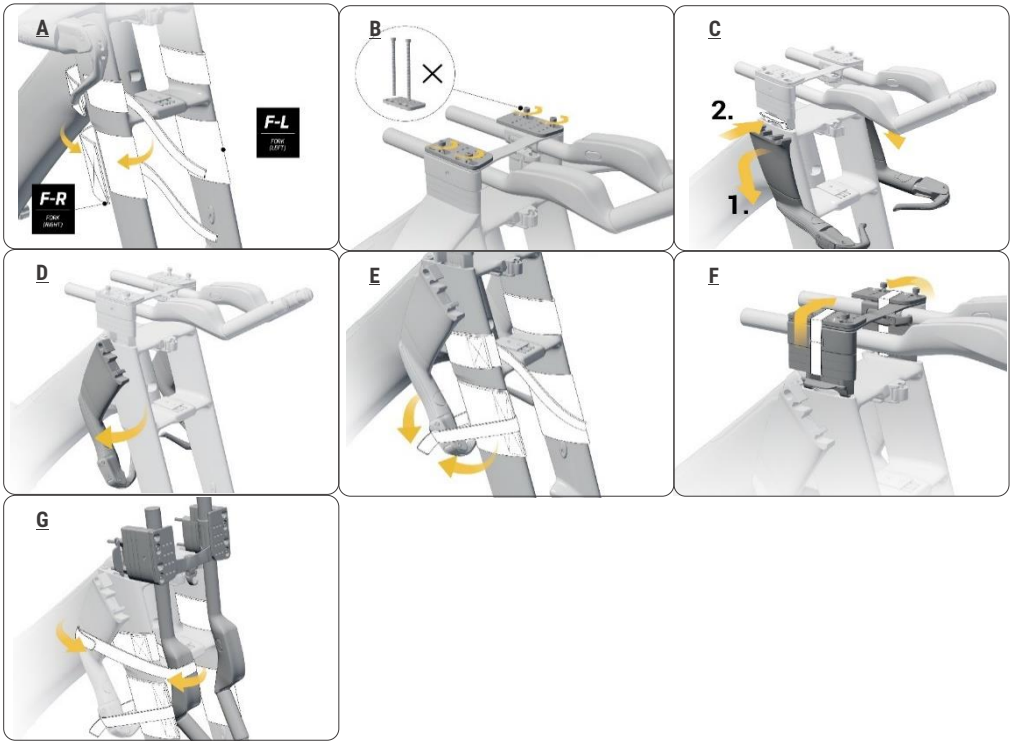

1.Installieren Sie die Gabel Pads F-R und F-L am oberen Teil der Gabel (A).

2. Lösen Sie die vier Cockpit-Befestigungsschrauben mit einem 4-mm-Sechskantschlüssel, ohne sie jedoch zu entfernen. (B).

3. Heben Sie die Extensions an und lösen Sie den Basis Lenker von beiden Seiten. Installieren Sie den Schutz Spacer an den vier Befestigungsschrauben (C).

4. Drehen Sie beide Basis Lenker vorsichtig nach unten, ohne zu viel Spannung auf die Bremsleitungen auszuüben. Legen Sie jede Lenkerhälfte vorsichtig an das Gabelbein auf derselben Seite (D).

5. Sichern Sie beide Basis Lenker mit den kürzeren Klettbändern an den Gabelbeinen (E).

6. Sichern Sie die Spacer mit Klettbändern. Lösen Sie die vier Cockpit-Befestigungsschrauben vorsichtig (F).

7. Drehen Sie die Baugruppe nach unten und positionieren Sie sie vorsichtig an der Vorderseite der Gabel. Sichern Sie die gesamte Baugruppe mit den längeren Klettbändern (G).

MONTAGE

HINWEIS:

Verwenden Sie immer einen Drehmomentschlüssel.

Ziehen Sie nach der Montage beide Bremsen und bewegen Sie das Fahrrad vorsichtig vor und zurück, wobei sich beide Räder auf dem Boden befinden. Stellen Sie sicher, dass nichts locker ist.

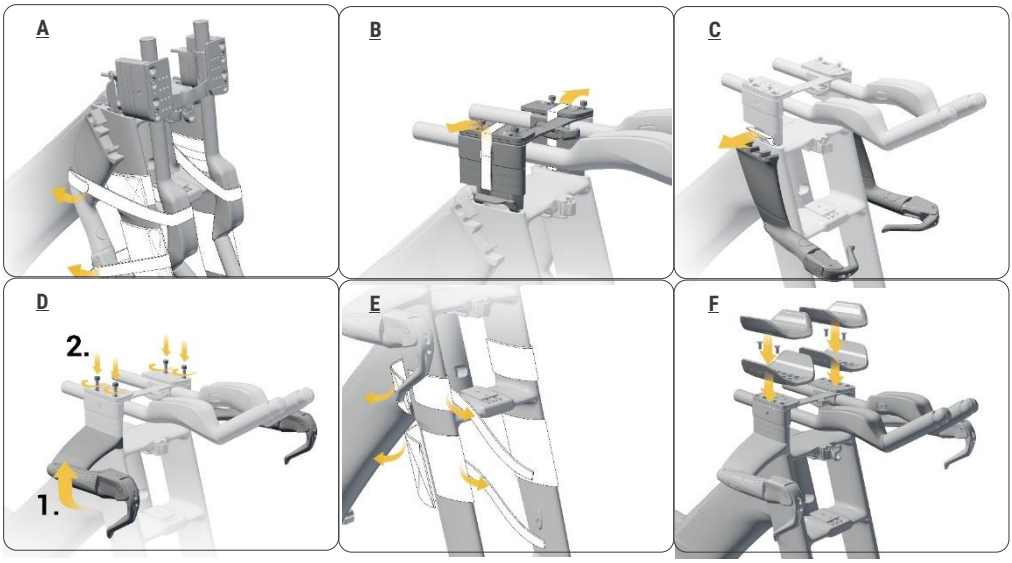

1. Entfernen Sie das Klettband, das die Baugruppe sichert (A).

2. Montieren Sie die Extensions und bringen Sie die vier Befestigungsschrauben locker wieder an. Entfernen Sie die Klettbänder (B).

3. Entfernen Sie die Schutzstreifen. (C).

4. Bringen Sie die Basis Lenker wieder an. Ziehen Sie alle Cockpit-Befestigungsschrauben mit einem 4-mm-Schlüssel mit 5,5 Nm fest (D).

5. Entfernen Sie die Schutzauflagen (E).

6. Bringen Sie die Armschalen wieder an. Ziehen Sie sie mit einem 3-mm-Schlüssel mit 4 Nm fest (F).

4. OBERROHR STAUFACH UND WERKZEUGBOX ENTFERNEN UND INSTALLIEREN

HINWEIS:

Stellen Sie sicher, dass alle Aufbewahrungsteile exakt an den Rahmen passen und nicht klappern.

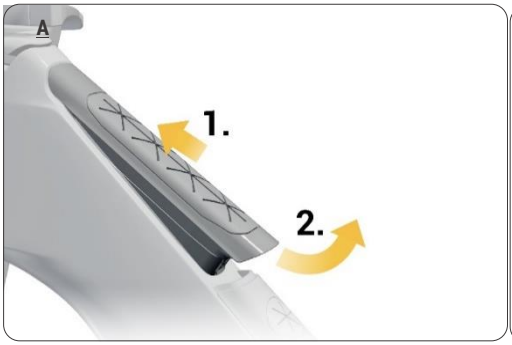

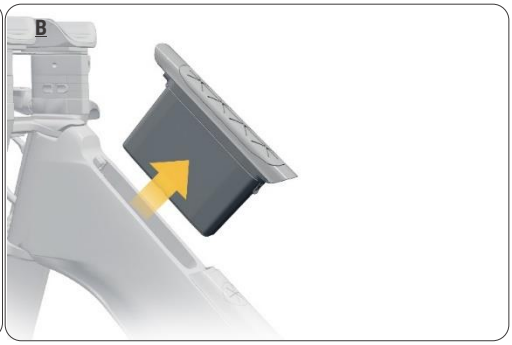

OBERROHR-STAUFACH ENTFERNEN

1. Halten Sie das untere Ende fest und drücken Sie es nach oben (A).

2. Schwenken Sie die Aufbewahrungsbox zum Entfernen nach oben. (B).

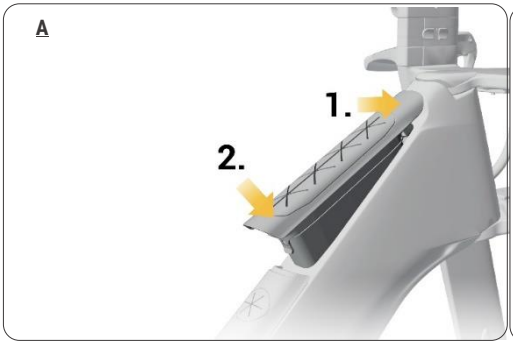

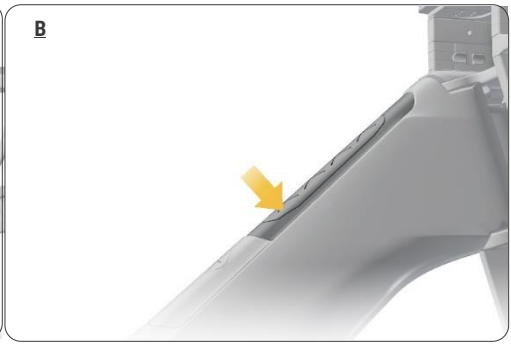

OBERROHR-STAUFACH INSTALLIEREN

1. Setzen Sie den vorderen Riegel in die Rahmenvertiefung und drücken Sie ihn sicher fest (A).

2. Drücken Sie die Aufbewahrungsbox nach unten in den Rahmen (B).

WERKZEUGBOX ENTFERNEN

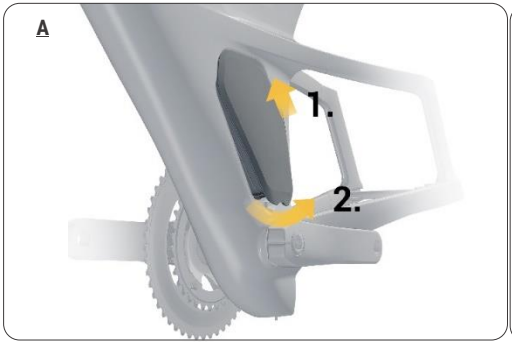

1. Halten Sie das untere Ende fest und drücken Sie es nach oben (A).
2. Schwenken Sie die Werkzeugbox zum Entfernen zur Seite (B).

WERKZEUGBOX INSTALLIEREN

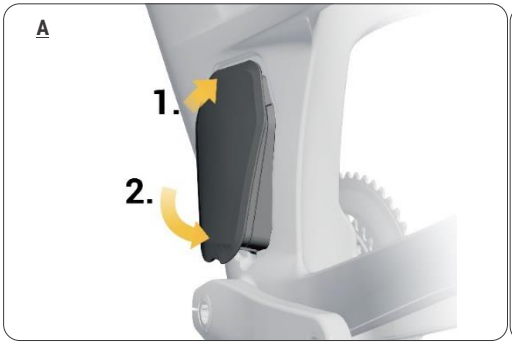

1. Setzen Sie den oberen Riegel in die Rahmenvertiefung und drücken Sie ihn sicher fest (A).
2. Drücken Sie die Werkzeugbox in den Rahmen, bis er richtig sitzt (B).

5. TRINKSYSTEM

DEMONTAGE

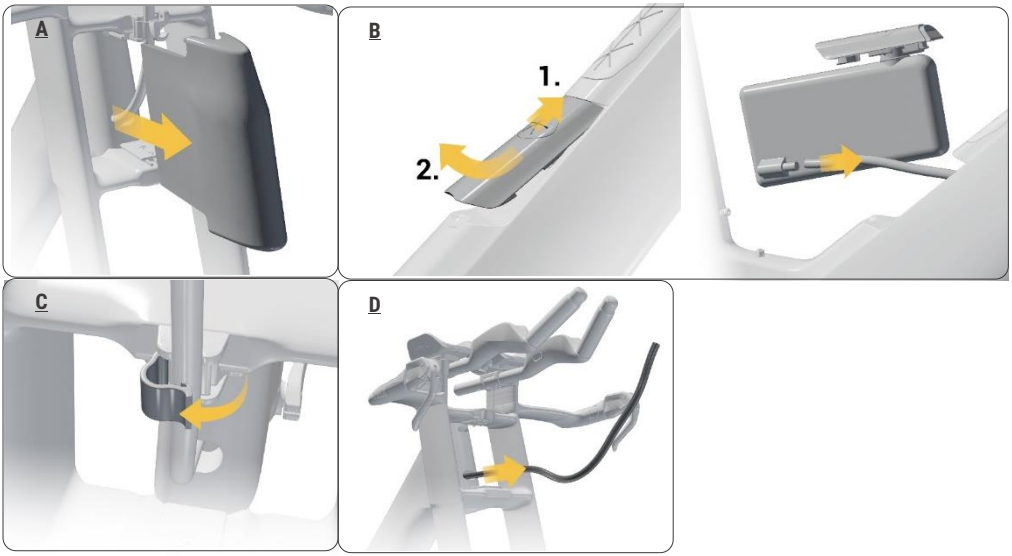

1. Entfernen Sie die vordere Aero-Abdeckung, indem Sie sie mit beiden Händen nach vorne ziehen (A).

2. Nehmen Sie die Trinkblase heraus und trennen Sie den Halm. Bringen Sie die Blase wieder an (B).

3. Lösen Sie mit dem Zeigefinger den Halm, während Sie mit dem Daumen auf den Clip drücken (C).

4. Entfernen Sie den Halm von der Vorderseite des Fahrrads (D).

INSTALLATION

HINWEIS:

Sobald der Halm wieder angebracht wurde, drehen Sie den Lenker von einer Seite zur anderen und stellen sicher, dass er sich frei bewegen kann. Wenn etwas stört, entfernen Sie den Halm und bringen Sie ihn erneut an.

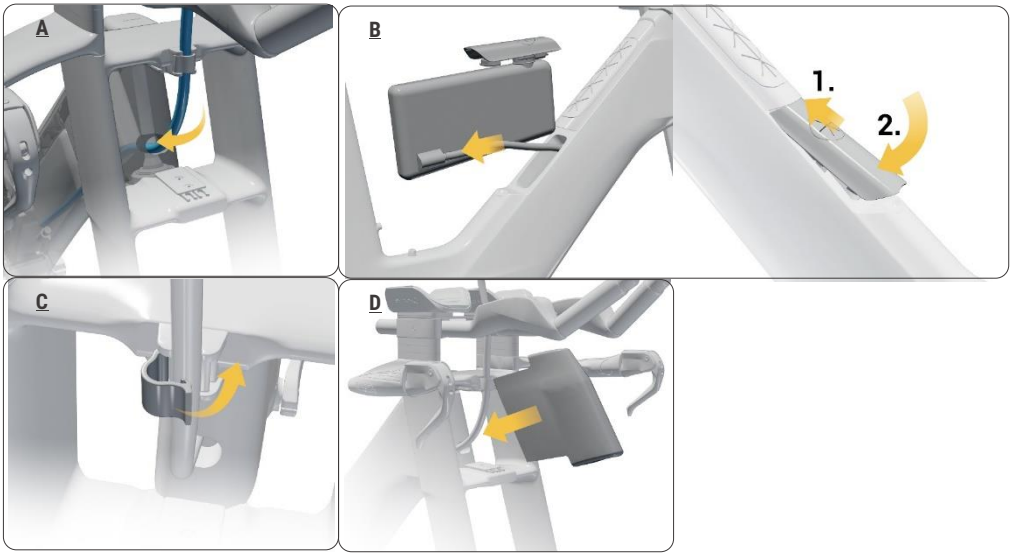

"1. Führen Sie den Halm durch die rechte Seite des Gabelschafts vom Steuerrohr zu (A).

2. Nehmen Sie die Blase heraus und bringen Sie den Halm wieder an. Bringen Sie die Blase wieder an (B).

3. Passen Sie den Halm auf die gewünschte Länge an und sichern Sie ihn am Clip (C).

4. Bringen Sie die vordere Aero-Abdeckung wieder an (D)."

6. SATTELSTÜTZE UND SATTEL EINSTELLUNG

KLEMME POSITIONIEREN

Vordere Position 78° bis 80° Sitzrohrwinkel

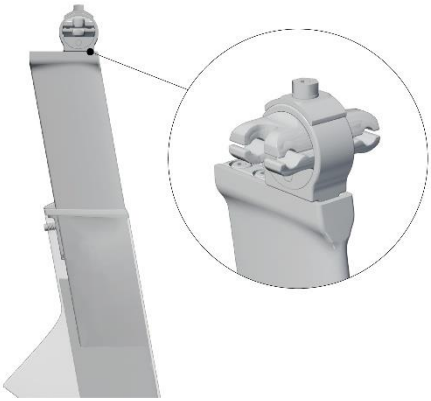

Hintere Position 76° bis 78° Sitzrohrwinkel

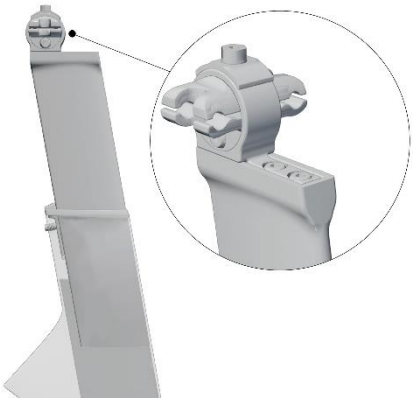

SATTELKLEMME ANPASSEN

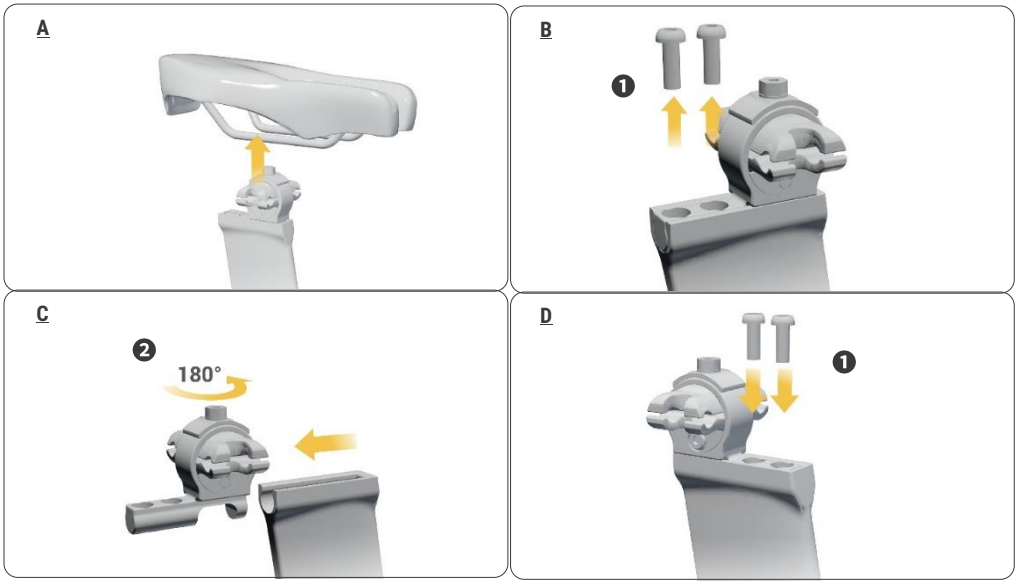

1. Entfernen Sie den Sattel (A).

2. Lösen und entfernen Sie beide Befestigungsschrauben ❶ der Klemme (B).

3. Ziehen Sie die Klemme ❷ heraus, drehen Sie sie horizontal um 180° und bringen Sie sie wieder am Sitzrohr an (C).

4. Bringen Sie die Befestigungsschrauben ❶ der Klemme wieder an, ziehen Sie sie mit 5 Nm fest (D).Seat Post

Minimum insertion - 80mm.

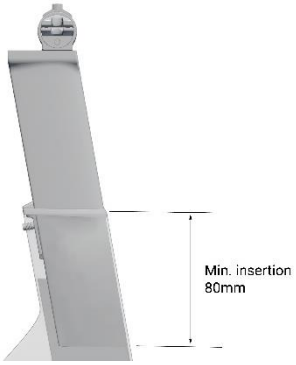

HINWEIS:

1. Verwenden Sie immer einen Drehmomentschlüssel.

2. Sobald das Setup abgeschlossen ist, greifen Sie den Sattel und drücken ihn vor und zurück, um sicherzustellen, dass er richtig befestigt ist.

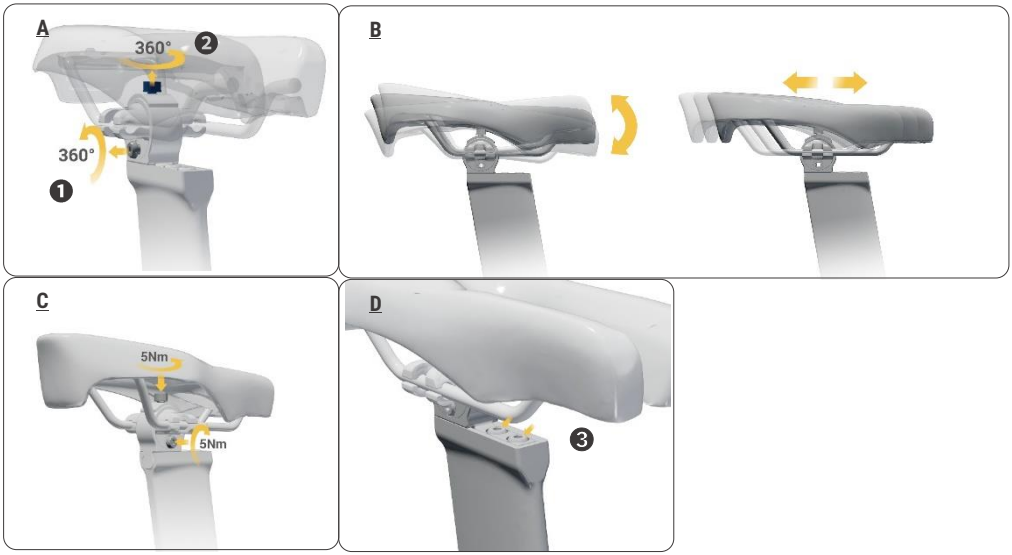

SATTEL ANPASSEN

1. Lösen Sie die seitliche Schraube ❶ um eine volle Umdrehung; lösen Sie die obere Schraube ❷ um eine volle Umdrehung (A).

2. Passen Sie den Winkel des Sattels vor und zurück auf die gewünschte Position an (B).

3. Ziehen Sie die obere Schraube mit einem 4-mm-Schlüssel mit 5 Nm fest; ziehen Sie die seitliche Schraube mit einem 4-mm-Schlüssel mit 5 Nm fest (C).

4. Prüfen Sie die Befestigungsschrauben ❸ der Klemme erneut (D).

SATTEL WECHSELN

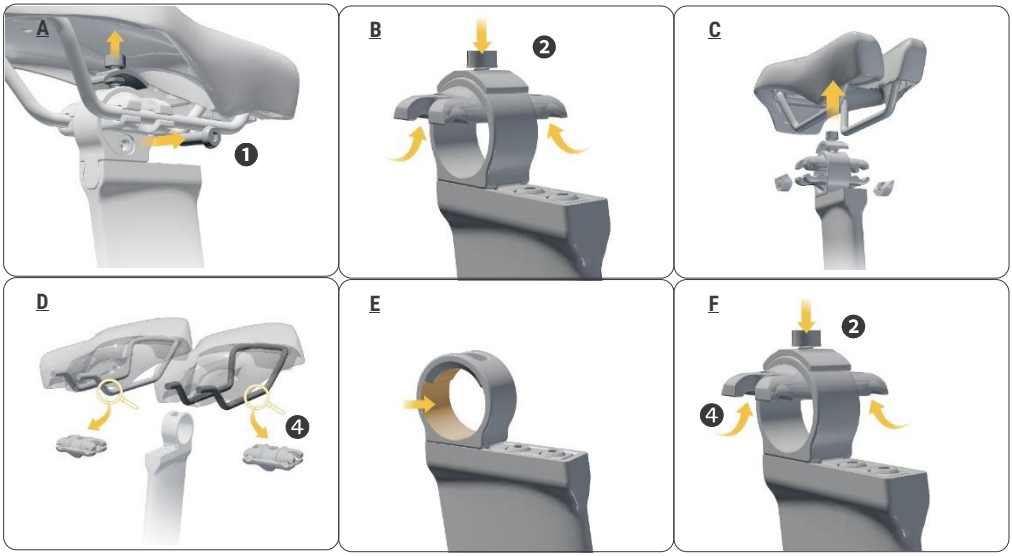

1. Lösen und entfernen Sie die seitliche Schraube ❶ (A).

2. Lösen und entfernen Sie die obere Schraube ❷ und das obere Teil (B).

3. Entfernen Sie den Sattel von der Klemme. Bewegen Sie den Sattel zum einfacheren Entfernen vor und zurück (C).

4. Wählen Sie die obere 7-mm-Klemme für einen Sattel mit Streben aus Aluminium oder die obere 9-mm-Klemme für einen Sattel mit Streben aus Carbon. ❹, falls zutreffend (D)

5. Tragen Sie Carbon-Paste auf den Klemmbereich auf (E).

6. Bringen Sie die obere Klemme ❹ wieder an und ziehen Sie die obere Schraube ❷ und das obere Teil locker fest (F).

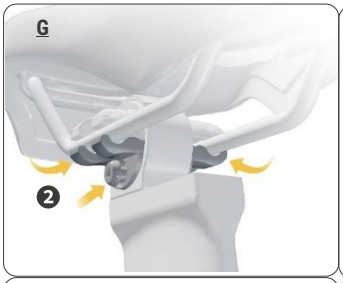

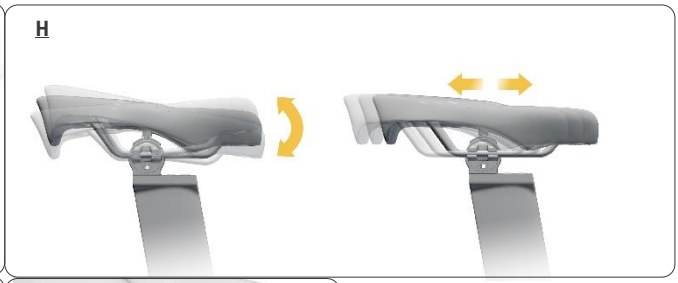

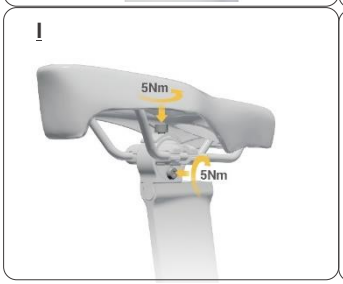

7. Bringen Sie den Sattel wieder mit dem unteren Teil an und ziehen Sie die seitliche Schraube ❷ leicht an (G).

8. Passen Sie den Winkel des Sattels vor und zurück auf die gewünschte Position an (H).

9. Ziehen Sie die obere Schraube mit 5 Nm an; ziehen Sie die seitliche Schraube mit 5 Nm an (I).

10. Prüfen Sie erneut die Befestigungsschrauben der Klemme mit einem 4-mm-Schlüssel ❸ (J)